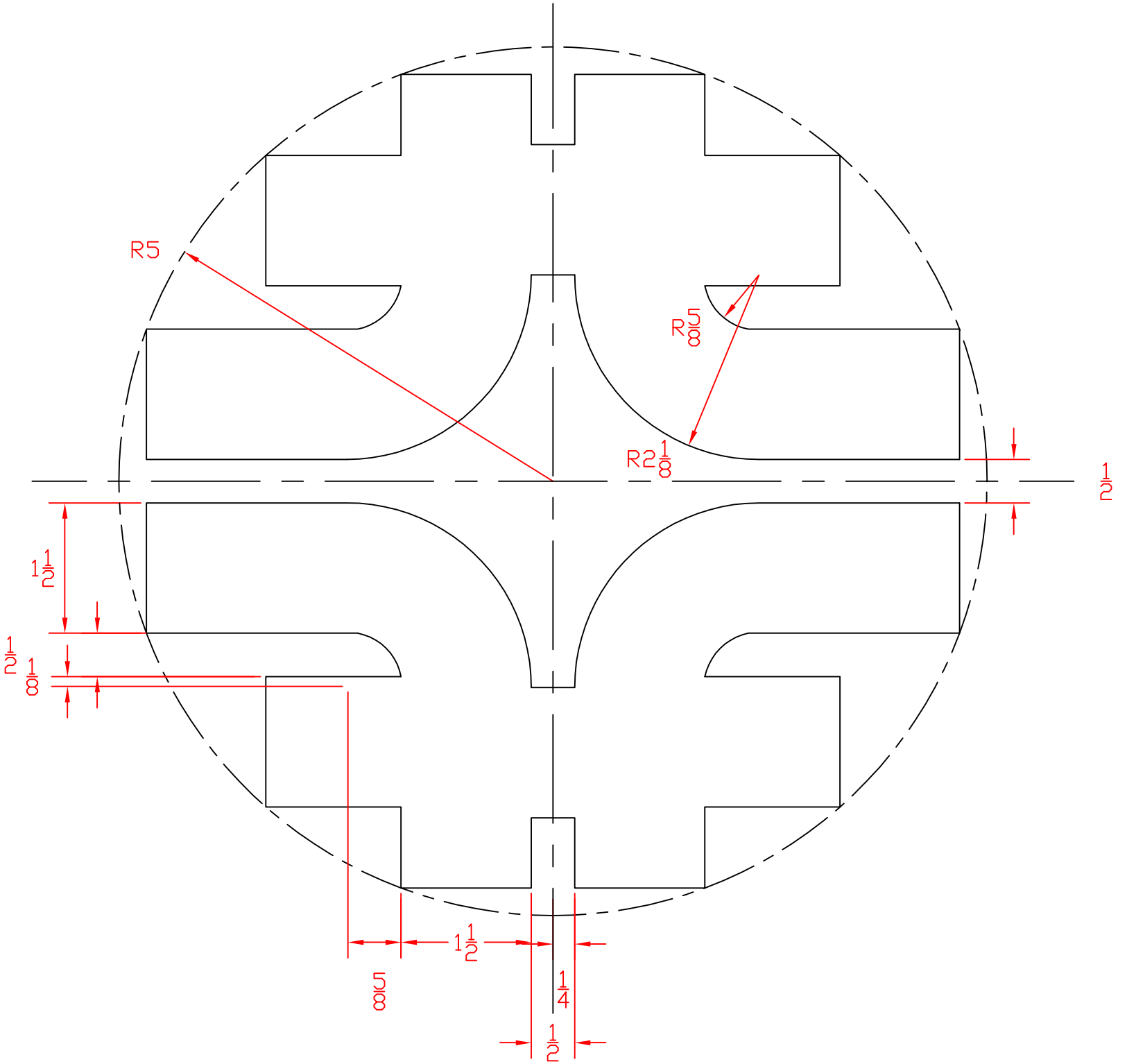
R5
R5/8
R2 1/8
1/2
1 1/2
1/2
1/8
1 1/2
5/8
1/4
1/2